# AVM 200/18-253-480

Made in Turkey

3 Faz - Phase / 4 Kutup - Poles / 207-253*414-480 V / 60 Hz

## Elektriksel Özellikler / Electrical Features

| Faz / Phase | Devir / Rpm | Frekans / Frequency (Hz) | Giriş Voltajı / Input Voltage | Giriş Gücü / Input Power | Giriş Akımı / Input Current | Güç Faktörü / Power Factor | Ia / In |
|---|---|---|---|---|---|---|---|
| 3 | 1800 | 60 | 207-253*414-480 V | 190 W | ▲ -- Y -- | 80 % | - |

## Teknik Özellikler / Technical Features

| | |
|---|---|
| Santrifüj Kuvveti / Centrifugal Force (Kg/F) | 207 Kg/F (2,03 kN) |
| Statik Moment / Statical Moment (Kg*mm) | 57,1 Kgmm |
| Gres Tipi / Type of Grease | - |
| Ömür Boyu Gres / Grease for Life | Evet / Yes |
| Montaj Cıvatası / Mounting Bolt | M12 |
| Kablo Rakoru / Cable Gland | Pg11 |
| Ağırlık / Weight (Kg) | 9,5 |
| Gövde Tipi / Frame Size | 20 |

## Rulmanlar / Bearings

| | |
|---|---|
| Rulman Tipi / Bearing Type | 6304 2RS |

## Çizim Drawing — Gövde Ölçüleri - Overall Dimensions (mm)

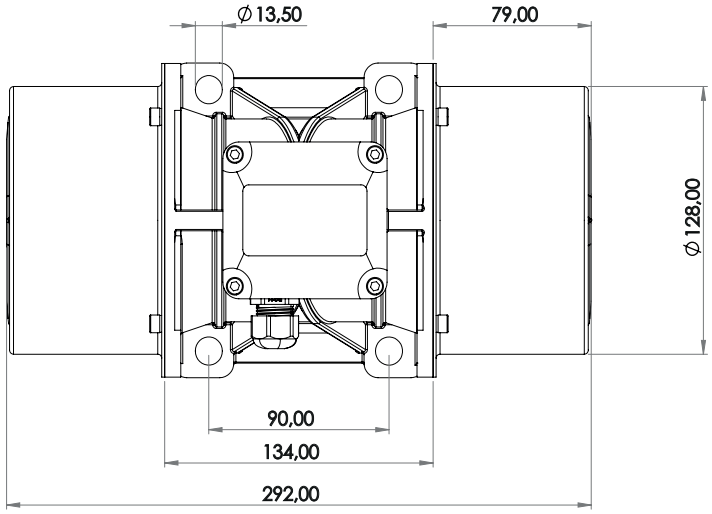


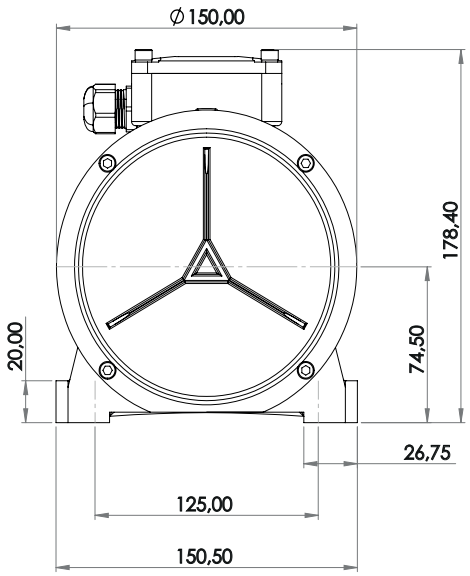




ATEX II 2D Ex tb IIIC T120°C Db,IP66
T.amb -20/+50°C

www.avibro.com